LEGENDA TUBAZIONI IMP. ACQUE NERE	
☒	pozzetto sifonato
□	pozzetto d'ispezione
- · - · - · -	tubazione in PVC serie pesante Ø 125

PLANIMETRIA GENERALE IMPIANTO CARBURANTI
CON INDICAZIONE IMPIANTO ACQUE NERE
SCALA 1:100

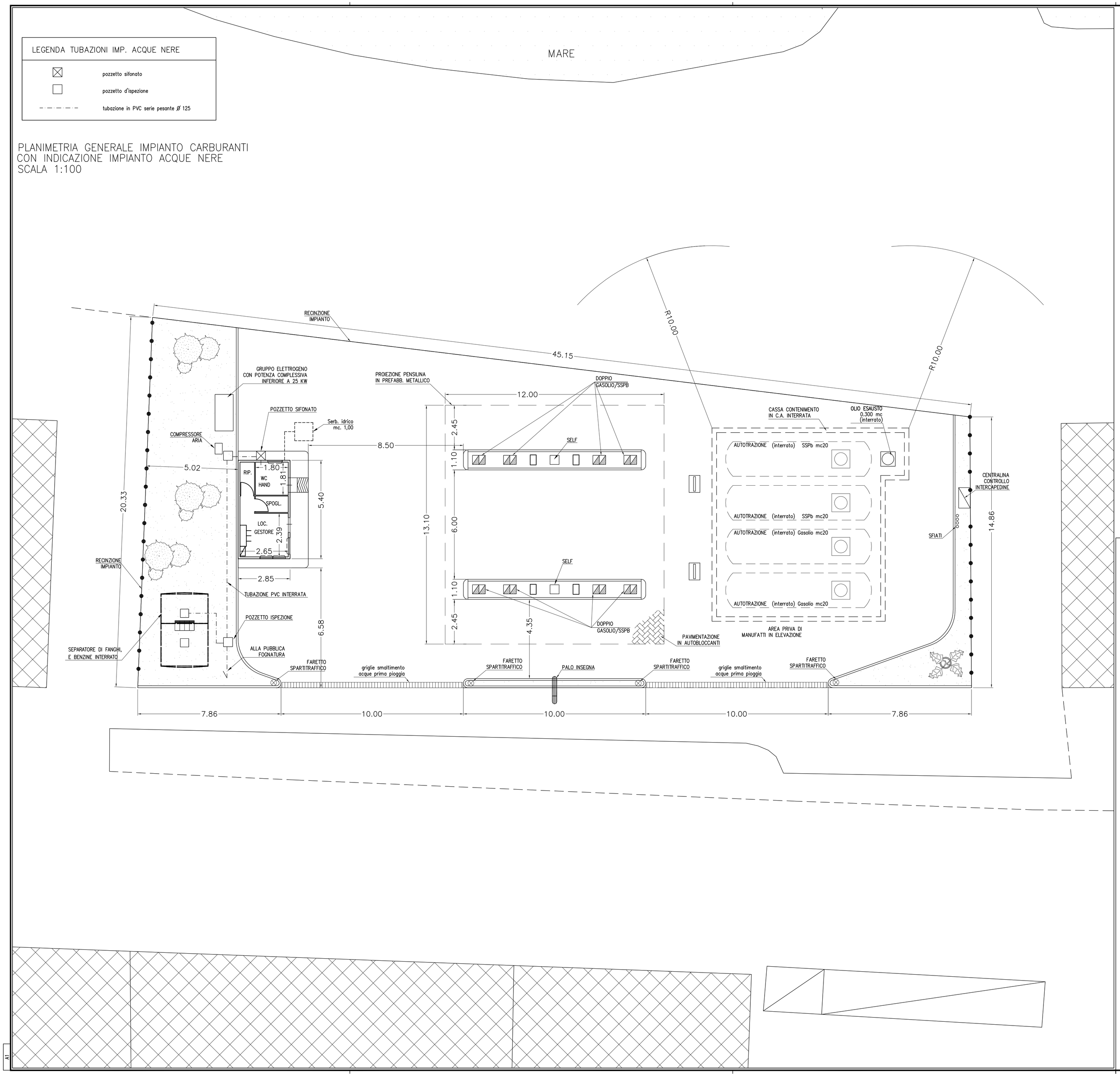

LEGENDA	
1	Tubo in PVC
2	Sifone in PVC
3	Pozzetto pesante prefabbricato in cls
4	Curva in PVC – 45°
5	Braga 45° con diramazione
6	Chiusino

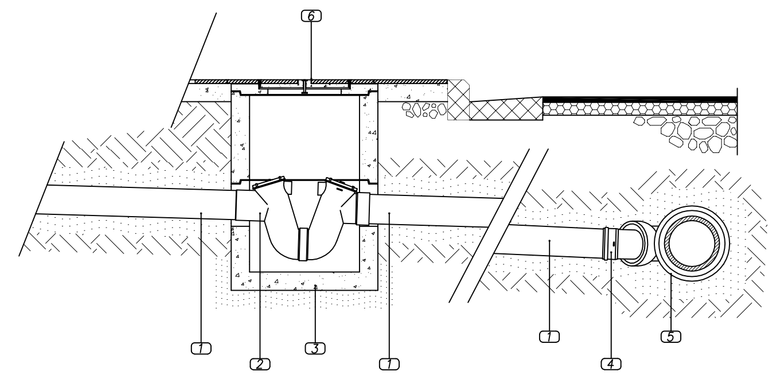

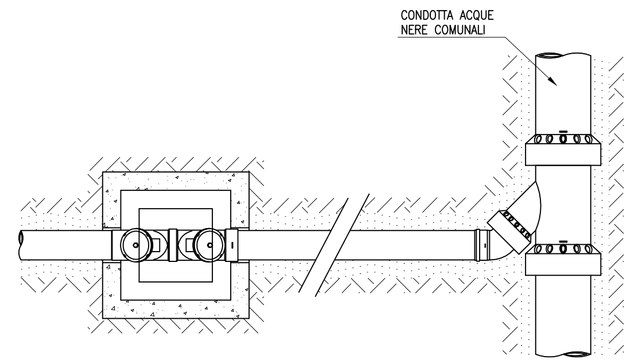

PARTICOLARE ALLACCIO CONDOTTA ACQUE NERE
FUORI SCALA

COMUNE DI PANTELLERIA

OGGETTO: RICHIESTA DI CONCESSIONE DEMANIALE PER TRASFERIMENTO AUTORIZZAZIONE AREA DISTRIBUZIONE CARBURANTI IN PANTELLERIA (TP), LOTTO DI TERRENO MEGLIO DISTINTO AL N.C.T. DEL COMUNE DI PANTELLERIA AL FOGLIO DI MAPPA 4, P.LLA 689

SOLUZIONE "A"

UBICAZIONE: PANTELLERIA (TP), LOTTO DI TERRENO MEGLIO DISTINTO AL N.C.T. DEL COMUNE DI PANTELLERIA AL FOGLIO DI MAPPA 4, P.LLA 689

Dal Zotto s.a.s.
DAL ZOTTO S.A.S.
di Dal Zotto Armando & C.
Via Borgo Italia, n. 83 - PANTELLERIA (TP)
Tel./Fax 0923 911320
Cod. Fisc./P.IVA 01648170817

COMMITTENTE: DAL ZOTTO S.A.S. di Dal Zotto Armando & c.
Via Borgo Italia, n. 83 – 91017 PANTELLERIA (TP)

ELABORATI: PLANIMETRIA GENERALE IMPIANTO CON INDICAZIONE SMALTIMENTO ACQUE NERE

I TECNICI:

TAVOLA	3/6
REV.	1
DATA:	01/2016
SCALA:	1:100

A1